Первое применение

Справочный N

Подп. и дата

Инв. N дубл.

Взам. инв. N

Подп. и дата

Инв. N подл.

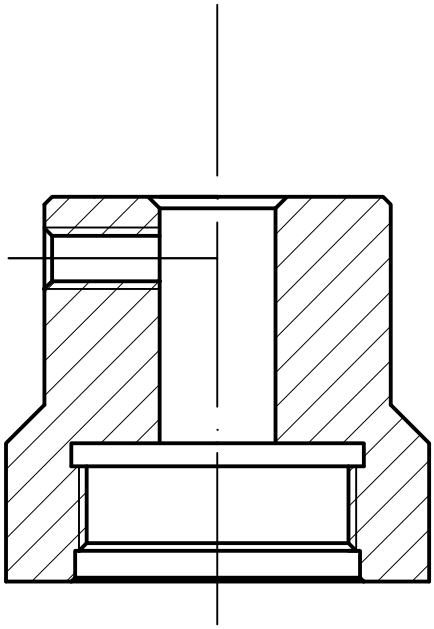

					АЗП-03-04.402		
Изм.	Лист	N докум.	Подп.	Дата	Корпус	Лит.	Масса	Масштаб
Разраб.							1:1
Пров.						Лист	Листов 1
					12Х18Н10Т	К сборочному АЗП-03-04.400	
Утв.							